КТПК-П-250/10

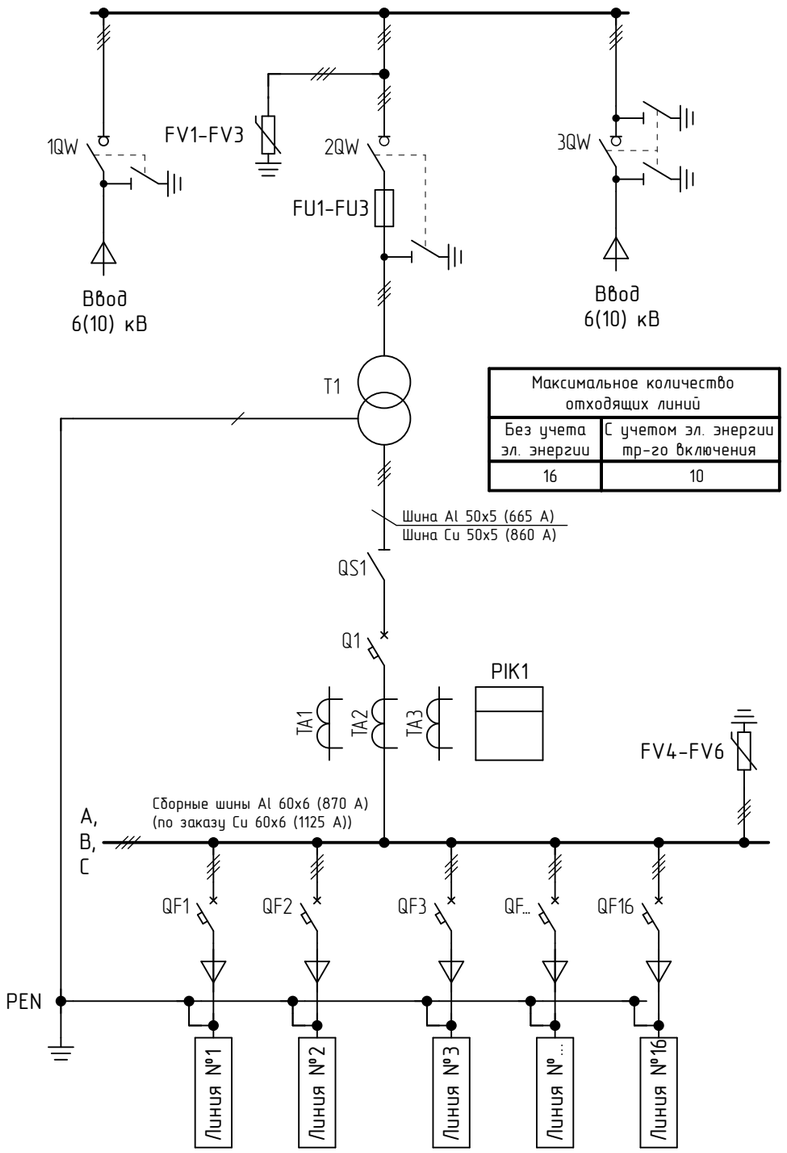

Максимальное количество отходящих линий	
Без учета эл. энергии	С учетом эл. энергии тр-го включения
16	10

Поз. обозначение	Наименование	Кол-во
FV1-FV3	Ограничитель перенапряжения ОПНп-10/12/10/550 УХЛ1	3
1QW	Выключатель нагрузки вакуумный ВНВР-Л-10/630-II-20з УХЛ2 ООО "ПКФ "КОНТЭЛ"	1
2QW	Выключатель нагрузки вакуумный ВНВР-П-10/630-II-20зп УХЛ2 ООО "ПКФ "КОНТЭЛ"	1
3QW	Выключатель нагрузки вакуумный ВНВР-П-10/630-III-20з УХЛ2 ООО "ПКФ "КОНТЭЛ"	1
FU1-FU3	Патрон ПТ 1.2-10-31,5-20 У3 ТУ34-016-05755766-2007	3
	Контакт КО7-01 У3 Для патрона ПТ1.2	6
T1	Трансформатор силовой ТМГ11-250/10/0,4 У/Ун-0 УХЛ1, Uвн=10 кВ, Uнн=0,4 кВ, Pxx=570 Вт, Pкз=3700 Вт, ГОСТ 11677, МЭТЗ им В.И.Козлова	1
QS1	Разъединитель РЕ19-39-31150-630А-УХЛ3 арт. 119618, КЭАЗ	1
Q1	Выключатель автоматический ВА57-39-340010-400А-4000-690АС-УХЛ3, Iн=400А, Icu=18кА, арт. 109883, КЭАЗ	1
TA1-TA3	Трансформатор тока ТШП-0,66-1-0,5S-400/5 У3 окно 51x9, ТУ16-2011 ОГГ.671 230.001 ТУ, ОАО "СЗТТ"	3
PIK1	Счетчик электрической энергии Меркурий 234 ARTMX2-02 (D)PQBR.R ТУ 26.51.63.130-061-89558048-2018, ООО "Инкотекс-СК"	1
QF1-QF16	Выключатель автоматический ВА57-35-340010-25А-320-690АС-УХЛ3, Iн=25А, Icu=9кА, арт. 108603, КЭАЗ	16
FV4-FV6	Ограничитель перенапряжения ОПНп-0,38/0,4/10/300 УХЛ1	3

1. Выбор высоковольтных предохранителей выполняется по таблице 4 технического описания.
2. Схема однолинейная разработана под количество отходящих линий для габарита КТПК проходного типа до 1000 кВА.

					КТПК-П-250/10
Изм.	Лист	№ докум.	Подп.	Дата 11.02.26	Комплектная трансформаторная подстанция киосковой типа проходная 250 кВА
Разраб.		Лаптев		11.02.26	Однолинейная схема
Пров.		Бедрис			
Т.контр.		Бабина			
Н.контр.					
Утв.		Кураксин			

Лит.	Масса	Масштаб
П	–	–
Лист 1	Листов 1	

ОАО СВЕРДЛОВСКИЙ ЗАВОД ТРАНСФОРМАТОРОВ ТОКА

Перв. примен. | Справ. № | Подп. и дата | Инв. № дубл. | Взам. инв. № | Подп. и дата | Инв. № подл.

Копировал | Формат А3